# SCAMBIATORE AV21

**Connessioni** / *Connections* **DN 100**

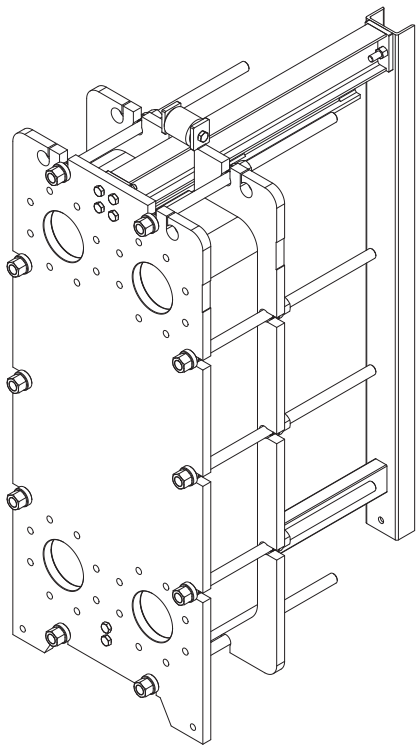

## CARATTERISTICHE *FEATURES*

- Piastre Tipo H *Plates Type H*
- Piastre Tipo L *Plates Type L*
- Guarnizioni non incollate *Not Glued Gaskets*
- PN6

I nostri scambiatori di calore sono realizzati in conformità con la **DIRETTIVA PED 2014/68/EU**.
*Our heat exchangers are made in compliance with the **DIRECTIVE PED 2014/68/EU***

**PORTATA MASSIMA 155 m³/h** *(con acqua)*
*MAX FLOWRATE 155 m³/h (with water)*

**TEMPERATURA MIN E MAX**
Maggiori informazioni sono disponibili su richiesta
*MIN AND MAX TEMPERATURE*
*More information is available upon request*

## MATERIALI *MATERIALS*

| | |
|---|---|
| Telaio<br>*Frame* | P355NH (EN 10028/3)<br>verniciato *painted* RAL 5002 |
| Piastre<br>*Plates* | AISI304L, AISI316L, Titanio *Titanium*, SMO 254 |
| Guarnizioni<br>*Gaskets* | EPDM, NBR, FKM |
| Connessioni<br>*Connections* | P355NH, EPDM |
| Tiranti<br>*Rods* | ASTM A193 B7 |

*Altri materiali possono essere disponibili su richiesta. Other materials can be available on request.*

## PESO *WEIGHT*

| **Piastre**<br>*Plates* | **Peso a vuoto max [kg]**<br>*Max empty weight [kg]* | **Peso a pieno max [kg]**<br>*Max full weight* |
|---|---|---|
| ≤ 79 | 400 | 480 |
| ≤ 111 | 453 | 564 |
| ≤ 145 | 508 | 652 |
| ≤ 177 | 560 | 735 |
| ≤ 209 | 611 | 817 |
| ≤ 243 | 665 | 905 |

**NOTA**: *Per ogni telaio può essere considerata un'ampliabilità del 20%.*
*NOTE: For each frame can be considered an expandability of 20%*


**A+ Termoleader Srl**
Via Morandi, 32 – Loc. Case Nuove
50050 Gambassi Terme (FI) Italy
Tel + 39 0571 629153
www.termoleader.com

*Predisposizione per Flange*

*Arrangement for Flanges*

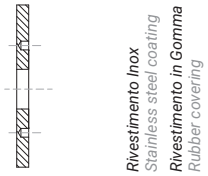


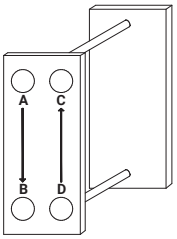


I° A ⟶ B

II° D ⟶ C

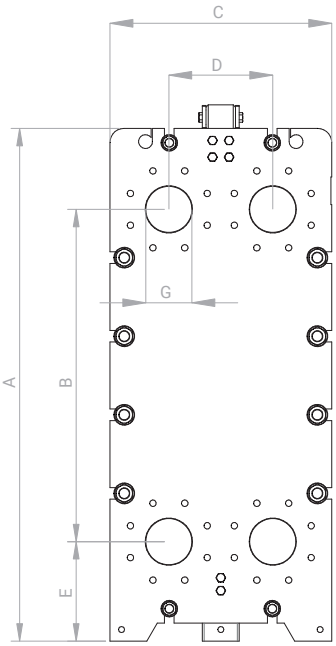


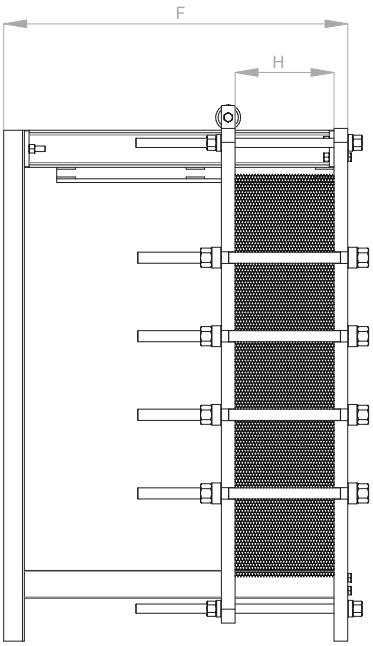


| **DATI DIMENSIONALI** *DIMENSIONAL DATA* | | | |
|---|---|---|---|
| **PRESSIONE NOMINALE** *NOMINAL PRESSURE* | **PN6** | **PN10** | **PN16** |
| C (larghezza) [mm] *Width [mm]* | 480 | 480 | 480 |
| A (altezza) [mm] *Height [mm]* | 1160 | 1160 | 1160 |
| Spessore Piastra [mm] *Plate thickness [mm]* | 0,5 | 0,5 | 0,5 |
| Volume Canale [l] *Canal Volume [l]* | 0,97 | 0,97 | 0,97 |
| G (dimensioni connessioni) *Connection dimensions* | DN100 | DN100 | DN100 |
| E (altezza connessioni) [mm] *Connection height [mm]* | 215 | 215 | 215 |
| D (interasse orizzontale) [mm] *Horizontal interaxis [mm]* | 225 | 225 | 225 |
| B (interasse verticale) [mm] *Vertical interaxis [mm]* | 719 | 719 | 719 |
| H (quota di serraggio) [mm] *Tightening quota [mm]* | 4,5xNP | 4,5xNP | 4,5xNP |
| F (profondità) [mm] *Depth [mm]* ≤ 79 piastre *Plates* | 735 | 740 | 745 |
| ≤ 111 piastre | 985 | 990 | 995 |
| ≤ 145 piastre | 1235 | 1240 | 1245 |
| ≤ 177 piastre | 1485 | 1490 | 1495 |
| ≤ 209 piastre | 1735 | 1740 | 1745 |
| ≤ 243 piastre | 1985 | 1990 | 1995 |
| Tiranti *Rods* | M20 | M20 | M24/M20 |