SCAMBIATORE AV9

Connessioni / *Connections* **2”**

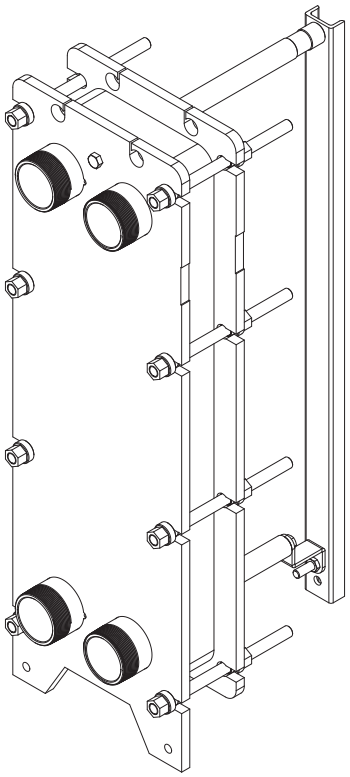

CARATTERISTICHE *FEATURES*

- Piastre Tipo H *Plates Type H*
- Piastre Tipo L *Plates Type L*
- Guarnizioni non incollate *Not Glued Gaskets*
- PN6

I nostri scambiatori di calore sono realizzati in conformità con la **DIRETTIVA PED 2014/68/EU**.
*Our heat exchangers are made in compliance with the **DIRECTIVE PED 2014/68/EU***

PORTATA MASSIMA 40 m³/h *(con acqua)*
MAX FLOWRATE 40 m³/h (with water)

TEMPERATURA MIN E MAX
Maggiori informazioni sono disponibili su richiesta
MIN AND MAX TEMPERATURE
More information is available upon request

MATERIALI *MATERIALS*

Telaio *Frame*	P355NH (EN 10028/3) verniciato *painted* RAL 5002
Piastre *Plates*	AISI304L, AISI316L, Titanio *Titanium*, SMO 254
Guarnizioni *Gaskets*	EPDM, NBR, FKM
Connessioni *Connections*	AISI304L, AISI316L, PP, PTFE
Tiranti *Rods*	ASTM A193 B7

Altri materiali possono essere disponibili su richiesta. Other materials can be available on request.

PESO *WEIGHT*

Piastre *Plates*	**Peso a vuoto max [kg]** *Max empty weight [kg]*	**Peso a pieno max [kg]** *Max full weight*
≤ 63	174	198
≤ 105	212	250
≤ 131	235	283
≤ 159	261	318

NOTA: *Per ogni telaio può essere considerata un’ampliabilità del 20%.*
NOTE: For each frame can be considered an expandability of 20%

A+ Termoleader Srl
Via Morandi, 32 – Loc. Case Nuove
50050 Gambassi Terme (FI) Italy
Tel + 39 0571 629153
www.termoleader.com

Attacchi Filettati

Threaded connections

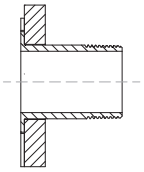

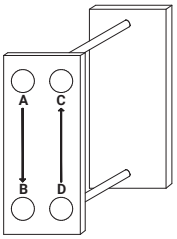

I° A ⟶ B

II° D ⟶ C

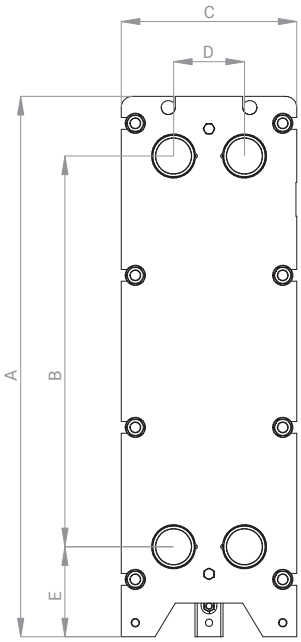

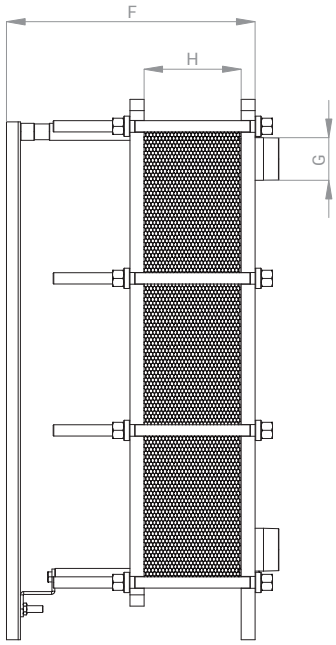

DATI DIMENSIONALI *DIMENSIONAL DATA*			
PRESSIONE NOMINALE *NOMINAL PRESSURE*	**PN6**	**PN10**	**PN16**
C (larghezza) [mm] *Width [mm]*	312	312	312
A (altezza) [mm] *Height [mm]*	960	960	960
Spessore Piastra [mm] *Plate thickness [mm]*	0,5	0,5	0,5
Volume Canale [l] *Canal Volume [l]*	0,35	0,35	0,35
G (dimensioni connessioni) *Connection dimensions*	ISO 7 – R 2" , NPS 2”	ISO 7 – R 2” , NPS 2”	ISO 7 – R 2” , NPS 2”
E (altezza connessioni) [mm] *Connection height [mm]*	160	160	160
D (interasse orizzontale) [mm] *Horizontal interaxis [mm]*	126	126	126
B (interasse verticale) [mm] *Vertical interaxis [mm]*	694	694	694
H (quota di serraggio) [mm] *Tightening quota [mm]*	3,1xNP+2	3,1xNP+2	3,1xNP+2
F (profondità) [mm] *Depth [mm]* ≤ 63 piastre *Plates*	432	437	442
≤ 105 piastre *Plates*	652	657	662
≤ 131 piastre *Plates*	792	797	802
≤ 159 piastre *Plates*	942	947	952
Tiranti *Rods*	M16	M16	M20