SCAMBIATORE AV92

Connessioni / *Connections* DN 200

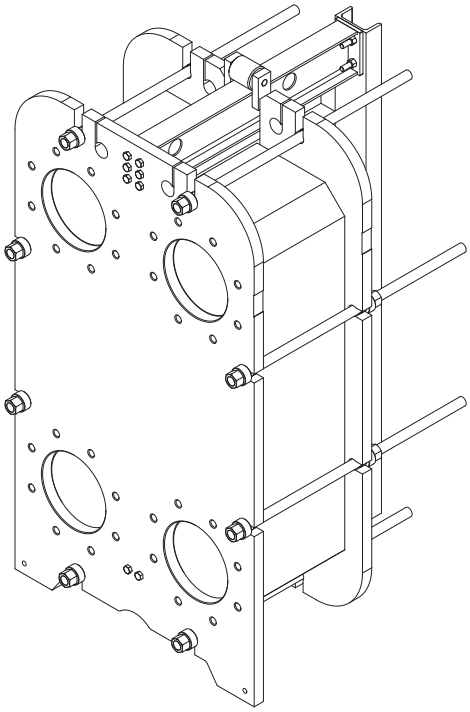

CARATTERISTICHE *FEATURES*

- Piastre Tipo H *Plates Type H*
- Piastre Tipo L *Plates Type L*
- Guarnizioni non incollate *Not Glued Gaskets*
- PN6

I nostri scambiatori di calore sono realizzati in conformità con la **DIRETTIVA PED 2014/68/EU**.
*Our heat exchangers are made in compliance with the **DIRECTIVE PED 2014/68/EU***

PORTATA MASSIMA 620 m³/h *(con acqua)*
MAX FLOWRATE 620 m³/h (with water)

TEMPERATURA MIN E MAX
Maggiori informazioni sono disponibili su richiesta
MIN AND MAX TEMPERATURE
More information is available upon request

MATERIALI *MATERIALS*

Telaio *Frame*	P355NH (EN 10028/3) verniciato *painted* RAL 5002
Piastre *Plates*	AISI304L, AISI316L, Titanio *Titanium*, SMO 254
Guarnizioni *Gaskets*	EPDM, NBR, FKM
Connessioni *Connections*	P355NH, EPDM
Tiranti *Rods*	ASTM A193 B7

Altri materiali possono essere disponibili su richiesta. Other materials can be available on request.

PESO *WEIGHT*

Piastre *Plates*	**Peso a vuoto max [kg]** *Max empty weight [kg]*	**Peso a pieno max [kg]** *Max full weight*
≤ 107	1232	1373
≤ 153	1372	1568
≤ 199	1513	1763
≤ 245	1653	1959
≤ 293	1798	2161
≤ 339	1938	2357

NOTA: *Per ogni telaio può essere considerata un'ampliabilità del 20%.*
NOTE: For each frame can be considered an expandability of 20%

TERMOLEADER ALL WE NEED IS HEAT
A+ Termoleader Srl
Via Morandi, 32 – Loc. Case Nuove
50050 Gambassi Terme (FI) Italy
Tel + 39 0571 629153
www.termoleader.com

Predisposizione per Flange

Arrangement for Flanges

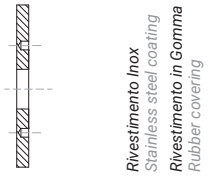

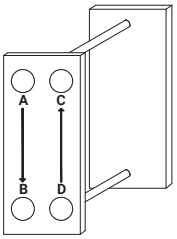

I° A ⟶ B

II° D ⟶ C

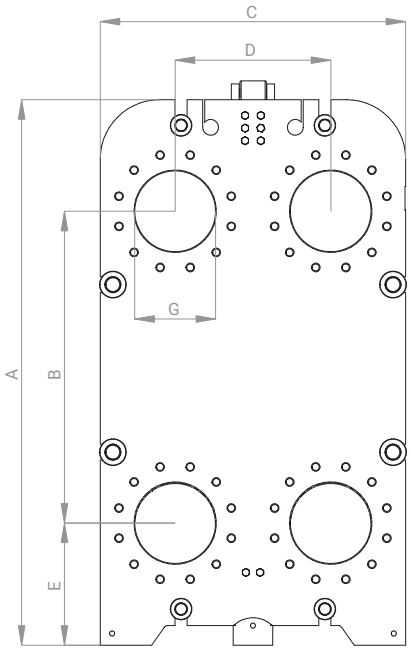

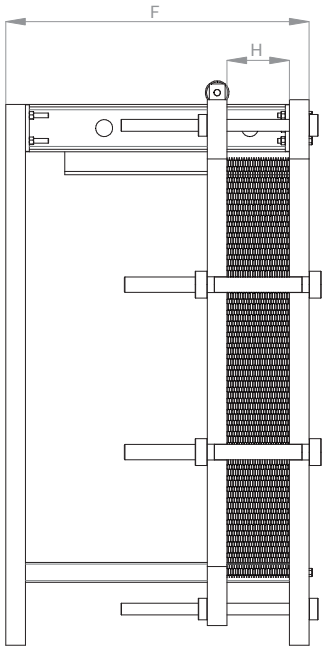

DATI DIMENSIONALI *DIMENSIONAL DATA*			
PRESSIONE NOMINALE *NOMINAL PRESSURE*	**PN6**	**PN10**	**PN16**
C (larghezza) [mm] *Width [mm]*	775	775	775
A (altezza) [mm] *Height [mm]*	1414	1414	1414
Spessore Piastra [mm] *Plate thickness [mm]*	0,5	0,5	0,5
Volume Canale [l] *Canal Volume [l]*	1,2	1,2	1,2
G (dimensioni connessioni) *Connection dimensions*	DN200	DN200	DN200
E (altezza connessioni) [mm] *Connection height [mm]*	310	310	310
D (interasse orizzontale) [mm] *Horizontal interaxis [mm]*	395	395	395
B (interasse verticale) [mm] *Vertical interaxis [mm]*	791	791	791
H (quota di serraggio) [mm] *Tightening quota [mm]*	3,0xNP	3,0xNP	3,0xNP
F (profondità) [mm] *Depth [mm]* ≤ 107 piastre *Plates*	750	755	770
≤ 153 piastre *Plates*	1000	1005	1020
≤ 199 piastre *Plates*	1250	1255	1270
≤ 245 piastre *Plates*	1500	1505	1520
≤ 293 piastre *Plates*	1750	1755	1770
≤ 339 piastre *Plates*	2000	2005	2020
Tiranti *Rods*	M24	M30	M39/M30