SCAMBIATORE AX10

Connessioni / *Connections* **2 ½"**

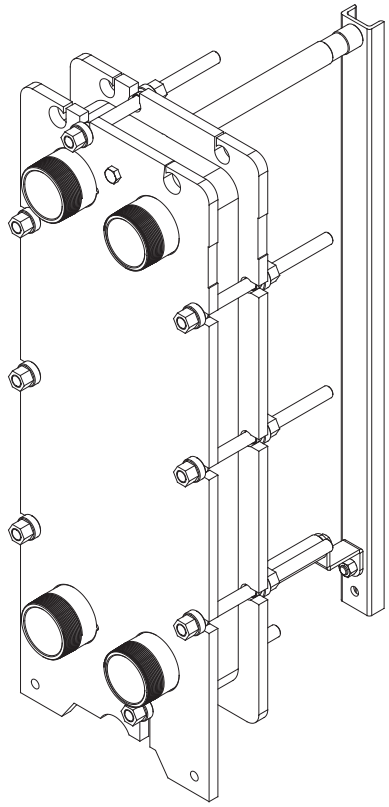

CARATTERISTICHE *FEATURES*

- Piastre Tipo H *Plates Type H*
- Piastre Tipo L *Plates Type L*
- Guarnizioni non incollate *Not Glued Gaskets*
- PN6

I nostri scambiatori di calore sono realizzati in conformità con la **DIRETTIVA PED 2014/68/EU**.
*Our heat exchangers are made in compliance with the **DIRECTIVE PED 2014/68/EU***

PORTATA MASSIMA 65 m³/h *(con acqua)*
MAX FLOWRATE 65 m³/h (with water)

TEMPERATURA MIN E MAX
Maggiori informazioni sono disponibili su richiesta
MIN AND MAX TEMPERATURE
More information is available upon request

MATERIALI *MATERIALS*

Telaio *Frame*	P355NH (EN 10028/3) verniciato *painted* RAL 5002
Piastre *Plates*	AISI304L, AISI316L, Titanio *Titanium*, SMO 254
Guarnizioni *Gaskets*	EPDM, NBR, FKM
Connessioni *Connections*	AISI304L, AISI316L, PP, PTFE, EPDM, P355NH
Tiranti *Rods*	ASTM A193 B7

Altri materiali possono essere disponibili su richiesta. Other materials can be available on request.

PESO *WEIGHT*

Piastre *Plates*	**Peso a vuoto max [kg]** *Max empty weight [kg]*	**Peso a pieno max [kg]** *Max full weight*
≤ 51	174	197
≤ 85	209	246
≤ 107	232	278
≤ 129	255	311

NOTA: *Per ogni telaio può essere considerata un'ampliabilità del 20%.*
NOTE: For each frame can be considered an expandability of 20%

TERMOLEADER ALL WE NEED IS HEAT
A+ Termoleader Srl
Via Morandi, 32 – Loc. Case Nuove
50050 Gambassi Terme (FI) Italy
Tel + 39 0571 629153
www.termoleader.com

Attacchi Filettati
Threaded connections

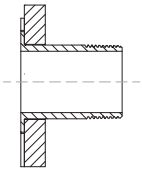

Predisposizione per Flange
Arrangement for Flanges

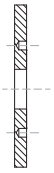

Rivestimento Inox
Stainless steel coating
Rivestimento in Gomma
Rubber covering

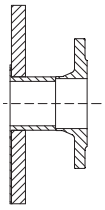

Attacchi flangiati
Flanged Connection

Saldato *Welded*
Cartellato *Folded*

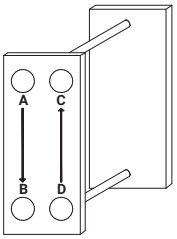

I° A ⟶ B
II° D ⟶ C

NOTA: la soluzione con connessioni predisposte per flange non è disponibile per la versione con telaio PN6
NOTE: the solution with connections prepared for flanges is not available for the version with PN6 frame

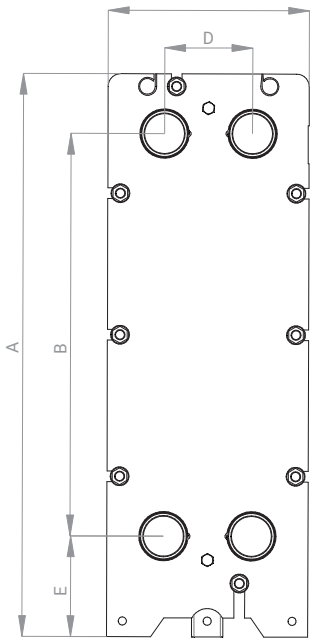

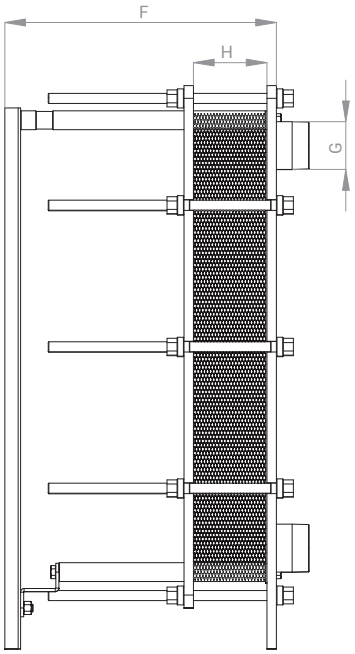

DATI DIMENSIONALI *DIMENSIONAL DATA*			
PRESSIONE NOMINALE *NOMINAL PRESSURE*	**PN6**	**PN10**	**PN16**
C (larghezza) [mm] *Width [mm]*	320	320	320
A (altezza) [mm] *Height [mm]*	895	940	940
Spessore Piastra [mm] *Plate thickness [mm]*	0,5	0,5	0,5
Volume Canale [l] *Canal Volume [l]*	0,42	0,42	0,42
G (dimensioni connessioni) *Connection dimensions*	ISO 7 – R 2 ½" , NPS 2 ½" , DN65	ISO 7 – R 2 ½" , NPS 2 ½" , DN65	ISO 7 – R 2 ½" , NPS 2 ½" , DN65
E (altezza connessioni) [mm] *Connection height [mm]*	160	160	160
D (interasse orizzontale) [mm] *Horizontal interaxis [mm]*	140	140	140
B (interasse verticale) [mm] *Vertical interaxis [mm]*	640	640	640
H (quota di serraggio) [mm] *Tightening quota [mm]*	3,5xNP+2	3,5xNP+2	3,5xNP+2
F (profondità) [mm] *Depth [mm]* ≤ 51 piastre *Plates*	432	437	442
≤ 85 piastre *Plates*	652	657	662
≤ 107 piastre *Plates*	792	797	802
≤ 129 piastre *Plates*	942	947	952
Tiranti *Rods*	M16	M20	M20

A+ Termoleader Srl
Via Morandi, 32 – Loc. Case Nuove
50050 Gambassi Terme (FI) Italy
Tel + 39 0571 629153
www.termoleader.com