SCAMBIATORE AX73

Connessioni / *Connections* DN 250

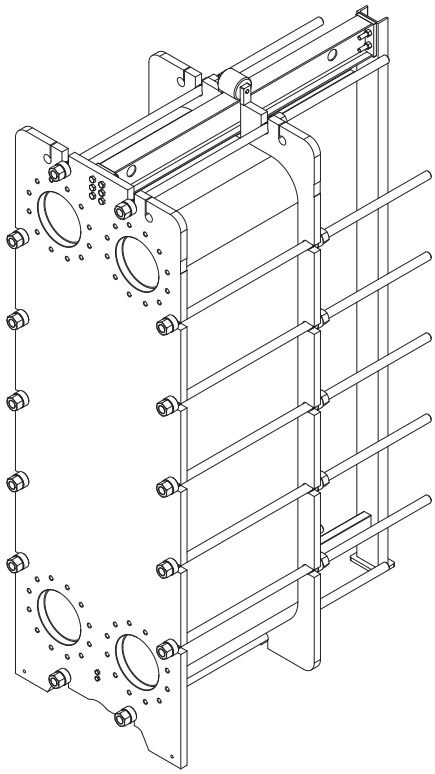

CARATTERISTICHE *FEATURES*

- Piastre Tipo H *Plates Type H*
- Piastre Tipo L *Plates Type L*
- Guarnizioni non incollate *Not Glued Gaskets*
- PN6

I nostri scambiatori di calore sono realizzati in conformità con la **DIRETTIVA PED 2014/68/EU**.
*Our heat exchangers are made in compliance with the **DIRECTIVE PED 2014/68/EU***

PORTATA MASSIMA 970 m³/h *(con acqua)*
MAX FLOWRATE 970 m³/h (with water)

TEMPERATURA MIN E MAX
Maggiori informazioni sono disponibili su richiesta
MIN AND MAX TEMPERATURE
More information is available upon request

MATERIALI *MATERIALS*

Telaio *Frame*	P355NH (EN 10028/3) verniciato *painted* RAL 5002
Piastre *Plates*	AISI304L, AISI316L, Titanio *Titanium*, SMO 254
Guarnizioni *Gaskets*	EPDM, NBR, FKM
Connessioni *Connections*	P355NH, EPDM
Tiranti *Rods*	ASTM A193 B7

Altri materiali possono essere disponibili su richiesta. Other materials can be available on request.

PESO *WEIGHT*

Piastre *Plates*	**Peso a vuoto max [kg]** *Max empty weight [kg]*	**Peso a pieno max [kg]** *Max full weight*
≤ 159	3157	3774
≤ 211	3342	4219
≤ 261	3662	4787
≤ 313	3982	5356
≤ 365	4302	5924
≤ 415	4630	6511

NOTA: *Per ogni telaio può essere considerata un'ampliabilità del 20%.*
NOTE: For each frame can be considered an expandability of 20%

A+ Termoleader Srl
Via Morandi, 32 – Loc. Case Nuove
50050 Gambassi Terme (FI) Italy
Tel + 39 0571 629153
www.termoleader.com

Predisposizione per Flange

Arrangement for Flanges

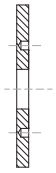

Rivestimento Inox
Stainless steel coating

Rivestimento in Gomma
Rubber covering

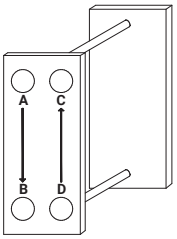

I° A ⟶ B

II° D ⟶ C

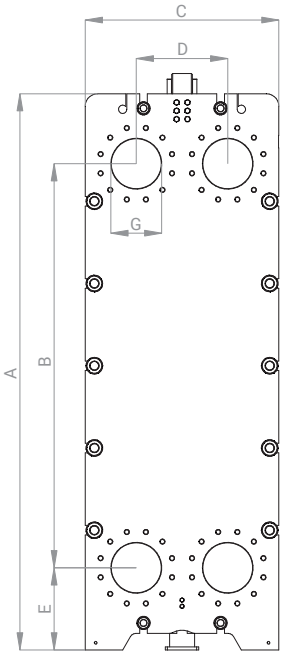

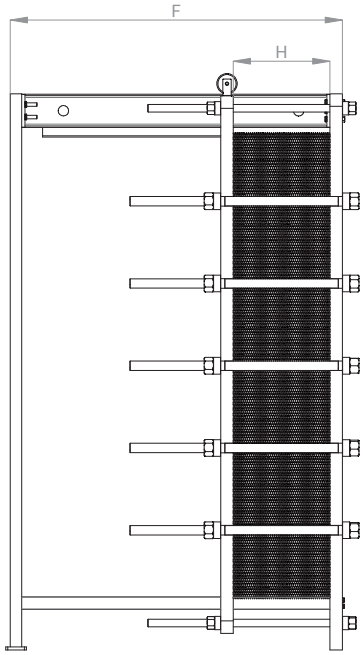

DATI DIMENSIONALI *DIMENSIONAL DATA*			
PRESSIONE NOMINALE *NOMINAL PRESSURE*	**PN6**	**PN10**	**PN16**
C (larghezza) [mm] *Width [mm]*	930	930	930
A (altezza) [mm] *Height [mm]*	2730	2730	2730
Spessore Piastra [mm] *Plate thickness [mm]*	0,5	0,5	0,5
Volume Canale [l] *Canal Volume [l]*	5,4	5,4	5,4
G (dimensioni connessioni) *Connection dimensions*	DN250	DN250	DN250
E (altezza connessioni) [mm] *Connection height [mm]*	395	395	395
D (interasse orizzontale) [mm] *Horizontal interaxis [mm]*	439	439	439
B (interasse verticale) [mm] *Vertical interaxis [mm]*	1939	1939	1939
H (quota di serraggio) [mm] *Tightening quota [mm]*	4,5xNP	4,5xNP	4,5xNP
F (profondità) [mm] *Depth [mm]* ≤ 159 piastre *Plates*	1570	1580	1595
≤ 211 piastre *Plates*	2020	2030	2045
≤ 261 piastre *Plates*	2470	2480	2495
≤ 313 piastre *Plates*	2920	2930	2945
≤ 365 piastre *Plates*	3370	3380	3395
≤ 415 piastre *Plates*	3820	3830	3845
Tiranti *Rods*	M36	M39/M36	M45/M36