SCAMBIATORE AX8

Connessioni / *Connections* **2 ½"**

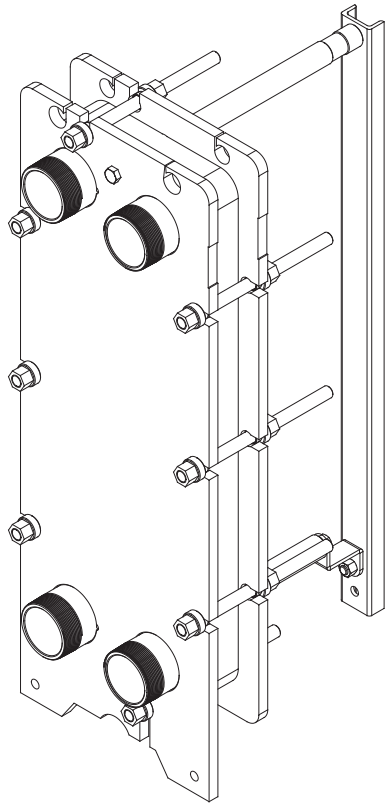

CARATTERISTICHE *FEATURES*

- Piastre Tipo H *Plates Type H*
- Piastre Tipo L *Plates Type L*
- Guarnizioni non incollate *Not Glued Gaskets*
- PN6

I nostri scambiatori di calore sono realizzati in conformità con la **DIRETTIVA PED 2014/68/EU**.
*Our heat exchangers are made in compliance with the **DIRECTIVE PED 2014/68/EU***

PORTATA MASSIMA 65 m³/h *(con acqua)*
MAX FLOWRATE 65 m³/h (with water)

TEMPERATURA MIN E MAX
Maggiori informazioni sono disponibili su richiesta
MIN AND MAX TEMPERATURE
More information is available upon request

MATERIALI *MATERIALS*

Telaio *Frame*	P355NH (EN 10028/3) verniciato *painted* RAL 5002
Piastre *Plates*	AISI304L, AISI316L, Titanio *Titanium*, SMO 254
Guarnizioni *Gaskets*	EPDM, NBR, FKM
Connessioni *Connections*	AISI304L, AISI316L, PP, PTFE, EPDM, P355NH
Tiranti *Rods*	ASTM A193 B7

Altri materiali possono essere disponibili su richiesta. Other materials can be available on request.

PESO *WEIGHT*

Piastre *Plates*	**Peso a vuoto max [kg]** *Max empty weight [kg]*	**Peso a pieno max [kg]** *Max full weight*
≤ 67	180	200
≤ 111	218	251
≤ 139	243	283
≤ 169	270	319

NOTA: *Per ogni telaio può essere considerata un'ampliabilità del 20%.*
NOTE: For each frame can be considered an expandability of 20%

TERMOLEADER ALL WE NEED IS HEAT
A+ Termoleader Srl
Via Morandi, 32 – Loc. Case Nuove
50050 Gambassi Terme (FI) Italy
Tel + 39 0571 629153
www.termoleader.com

Attacchi Filettati
Threaded connections

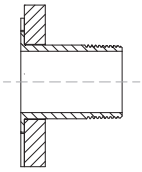

Predisposizione per Flange
Arrangement for Flanges

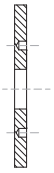

Rivestimento Inox
Stainless steel coating
Rivestimento in Gomma
Rubber covering

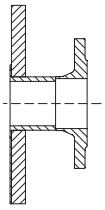

Attacchi flangiati
Flanged Connection

Saldato Welded
Cartellato Folded

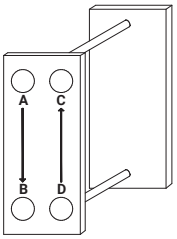

I° A ⟶ B
II° D ⟶ C

NOTA: la soluzione con connessioni predisposte per flange non è disponibile per la versione con telaio PN6
NOTE: the solution with connections prepared for flanges is not available for the version with PN6 frame

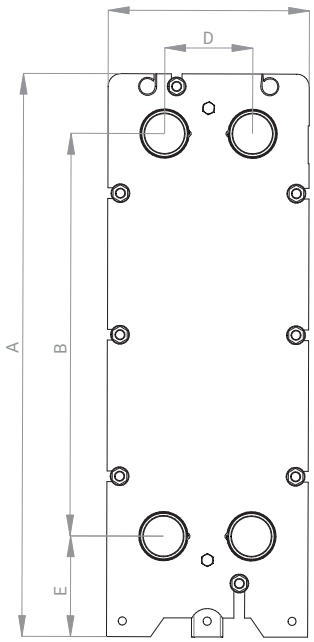

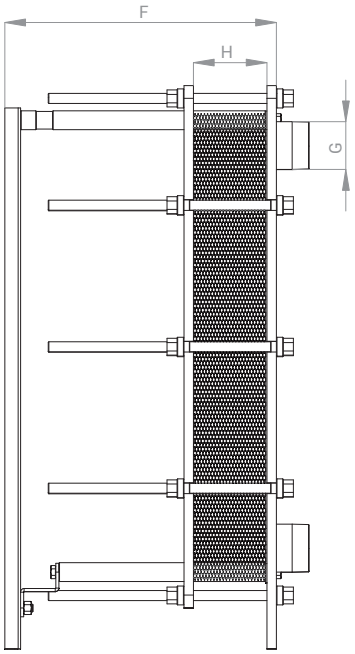

DATI DIMENSIONALI *DIMENSIONAL DATA*			
PRESSIONE NOMINALE *NOMINAL PRESSURE*	**PN6**	**PN10**	**PN16**
C (larghezza) [mm] *Width [mm]*	320	320	320
A (altezza) [mm] *Height [mm]*	895	940	940
Spessore Piastra [mm] *Plate thickness [mm]*	0,5	0,5	0,5
Volume Canale [l] *Canal Volume [l]*	0,28	0,28	0,28
G (dimensioni connessioni) *Connection dimensions*	ISO 7 – R 2 ½" , NPS 2 ½" , DN65	ISO 7 – R 2 ½" , NPS 2 ½" , DN65	ISO 7 – R 2 ½" , NPS 2 ½" , DN65
E (altezza connessioni) [mm] *Connection height [mm]*	160	160	160
D (interasse orizzontale) [mm] *Horizontal interaxis [mm]*	140	140	140
B (interasse verticale) [mm] *Vertical interaxis [mm]*	640	640	640
H (quota di serraggio) [mm] *Tightening quota [mm]*	2,5xNP+2	2,5xNP+2	2,5xNP+2
F (profondità) [mm] *Depth [mm]* ≤ 67 piastre *Plates*	432	437	442
≤ 111 piastre *Plates*	652	657	662
≤ 139 piastre *Plates*	792	797	802
≤ 169 piastre *Plates*	942	947	952
Tiranti *Rods*	M16	M20	M20

A+ Termoleader Srl
Via Morandi, 32 – Loc. Case Nuove
50050 Gambassi Terme (FI) Italy
Tel + 39 0571 629153
www.termoleader.com