# SCAMBIATORE AV3 SS

**Connessioni** / *Connections* **DN40**

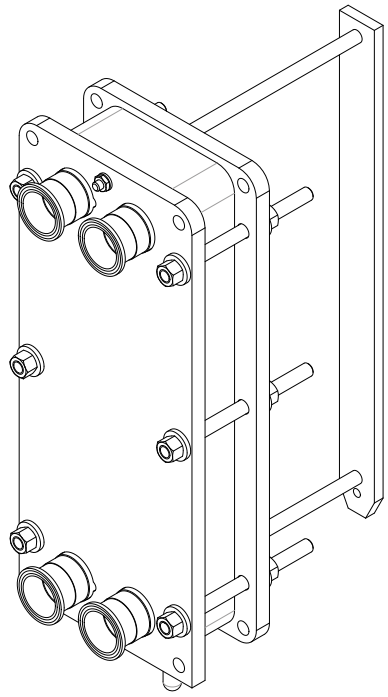

## CARATTERISTICHE *FEATURES*

- ✔ Piastre Tipo H *Plates Type H*
- ✔ Guarnizioni non incollate *Not Glued Gaskets*
- ✖ PN6
- ✔ Conformità agli standard FDA *FDA compliant*
- ✔ Conformità agli standard MOCA *MOCA compliant*

I nostri scambiatori di calore sono realizzati in conformità con la **DIRETTIVA PED 2014/68/EU**.
*Our heat exchangers are made in compliance with the **DIRECTIVE PED 2014/68/EU***

**PORTATA MASSIMA 15 m³/h** *(con acqua)*
*MAX FLOWRATE 15 m³/h (with water)*

**TEMPERATURA MIN E MAX**
Maggiori informazioni sono disponibili su richiesta
*MIN AND MAX TEMPERATURE*
*More information is available upon request*

## MATERIALI *MATERIALS*

| | |
|---|---|
| Telaio *Frame* | AISI304L, AISI316L |
| Piastre *Plates* | AISI304L, AISI316L, Titanio *Titanium*, SMO 254 |
| Guarnizioni *Gaskets* | EPDM, NBR, FKM con Cert. FDA |
| Connessioni *Connections* | AISI304L, AISI316L |
| Tiranti *Rods* | ASTM A193 B8, ASTM A193 B8M |

*Altri materiali possono essere disponibili su richiesta. Other materials can be available on request.*

## PESO *WEIGHT*

| **Piastre** *Plates* | **Peso a vuoto max [kg]** *Max empty weight [kg]* | **Peso a pieno max [kg]** *Max full weight* |
|---|---|---|
| ≤ 11 | 21 | 22 |
| ≤ 21 | 24 | 26 |
| ≤ 31 | 27 | 30 |
| ≤ 39 | 30 | 34 |
| ≤ 49 | 33 | 38 |

**NOTA**: *Per ogni telaio può essere considerata un'ampliabilità del 20%.*
*NOTE: For each frame can be considered an expandability of 20%*

*Attacchi* *Threaded*

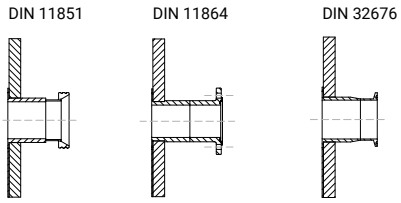


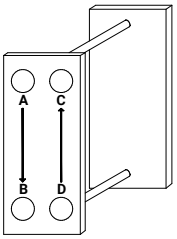


I° A ⟶ B
II° D ⟶ C

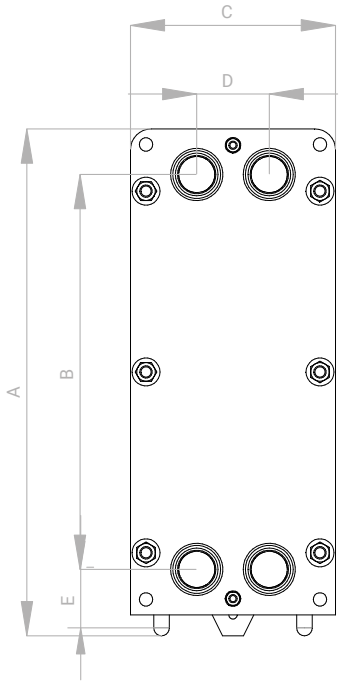


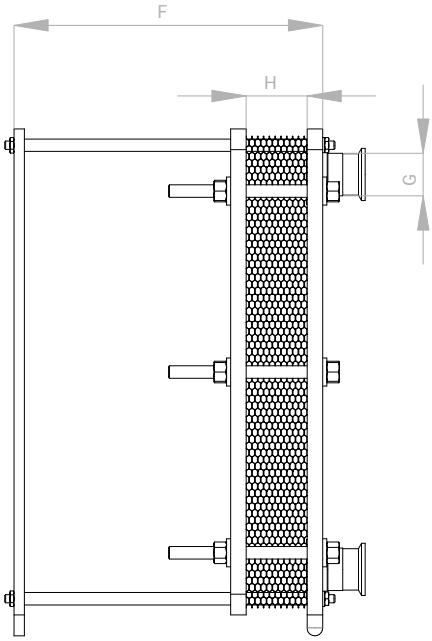


| **DATI DIMENSIONALI** *DIMENSIONAL DATA* | |
|---|---|
| **PRESSIONE NOMINALE** *NOMINAL PRESSURE* | **PN10** |
| C (larghezza) [mm] *Width [mm]* | 198 |
| A (altezza) [mm] *Height [mm]* | 490 |
| Spessore Piastra [mm] *Plate thickness [mm]* | 0,5 |
| Volume Canale [l] *Canal Volume [l]* | 0,1 |
| G (dimensioni connessioni) *Connection dimensions* | DN40 |
| E (altezza connessioni) [mm] *Connection height [mm]* | 64 |
| D (interasse orizzontale) [mm] *Horizontal interaxis [mm]* | 70 |
| B (interasse verticale) [mm] *Vertical interaxis [mm]* | 381 |
| H (quota di serraggio) [mm] *Tightening quota [mm]* | 2,8xNP |
| F (profondità) [mm] *Depth [mm]*<br>≤ 11 piastre *Plates* | 230 |
| ≤ 21 piastre *Plates* | 280 |
| ≤ 31 piastre *Plates* | 330 |
| ≤ 39 piastre *Plates* | 380 |
| ≤ 49 Piastre *Plates* | 430 |
| Tiranti *Rods* | M12 |


A+ Termoleader Srl
Via Morandi, 32 – Loc. Case Nuove
50050 Gambassi Terme (FI) Italy
Tel + 39 0571 629153
www.termoleader.com