LEADERBOX COND HH 35

Fino a 35 kW 2 rilanci diretti *Till 35 kW with 2 zone H*

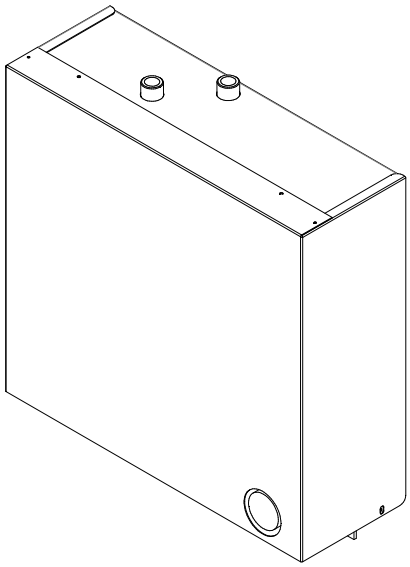

CARATTERISTICHE *FEATURES*

- Pompe II° Maggiorate
  Oversized II° Pumps
- Protezione Caldaia
  Boiler protection
- Mantello incluso
  Cape included

CODICE ARTICOLO *ITEM CODE*: **3000010001410**

DATI TECNICI *TECNHICAL DATA*

Pressione max *Max pressure*	6 bar
Temperatura max *Max temp.*	110°C
Fluido *Fluid*	ACQUA *Water*
Scambiatore *Exchanger*	SALDOBRASATO IN RAME *BPHE,* PIASTRE *Plates* AISI316
Tubazioni *Piping*	RAME *Copper*
Connessioni idrauliche *Idraulic connections*	OTTONE *Brass* G3/4"
Alimentazione/frequenza *Power/frequency*	230 V 50 Hz
Potenza max totale *Max total power*	150 W
Assorbimento max totale *Max total absorption*	1,32 A
Grado di protezione ip *IP protection degree*	IP40

Per ulteriori informazioni contattare l'ufficio tecnico TERMOLEADER
For more information please contact Termoleader's technical office

DATI FLUIDO-TERMICI *THERMAL DATA*

Potenza *Capacity*	35 kW
Temperature I° *Temp.*	80-60°C
Portata I° - II° *Flow Rate*	1500 l/h
Pdc I° - II° *Pressure drop*	1,4 mca *mwc*
Temperature II° *Temp.*	50-70°C

PREVALENZA POMPA 8 mca (parametro in funzione della velocità impostata della pompa)
PUMP HEAD 8 mwc (parameter in function of the speed set for the pump)

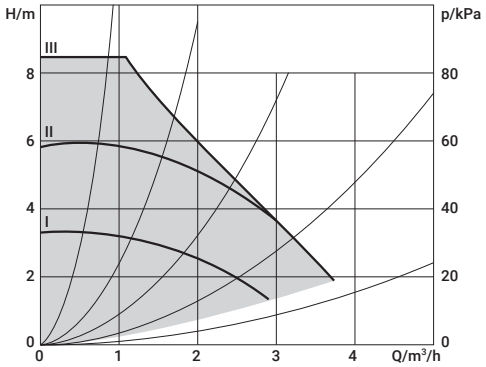

TERMOLEADER ALL WE NEED IS HEAT
A+ Termoleader Srl
Via Morandi, 32 – Loc. Case Nuove
50050 Gambassi Terme (FI) Italy
Tel + 39 0571 629153
www.termoleader.com

SCHEMA DI FUNZIONAMENTO *OPERATING DIAGRAM*

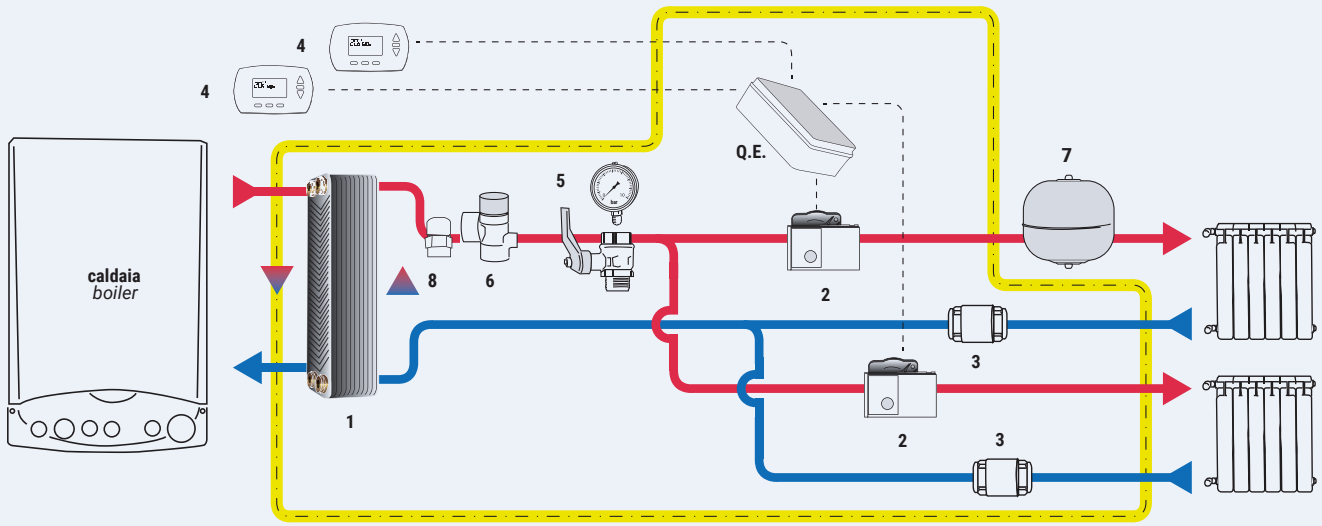

1 SCAMBIATORE A PIASTRE
Plate heat exchanger

2 POMPA CIRCUITO ALTA TEMPERATURA
Pump HT

3 VALVOLA DI RITEGNO
Check valve

4 TERMOSTATO AMBIENTE ALTA TEMPERATURA
Room thermostat HT

5 RIEMPIMENTO CON MANOMETRO
Filling with manometer

6 VALVOLA DI SICUREZZA
Safety valve

7 VASO DI ESPANSIONE
Expansion vessel

8 VALVOLA SFOGO ARIA
Air vent valve

Q.E. QUADRO ELETTRICO
Control cabinet

DIMENSIONI *DIMENSIONS*

Altezza [mm] *Height [mm]*	475
Larghezza [mm] *Width [mm]*	498
Profondità [mm] *Depth [mm]*	175
Attacchi *Connections*	¾"
Peso [kg] *Weight [kg]*	25

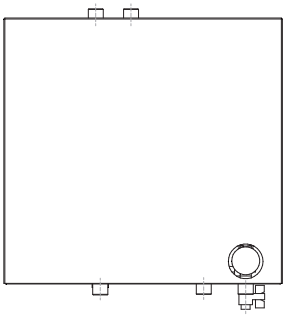

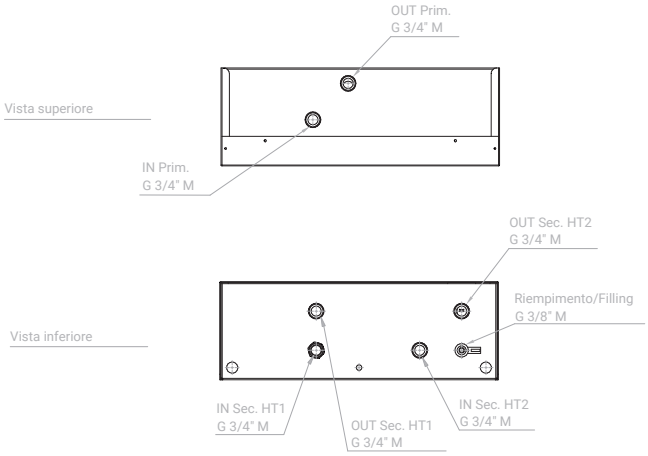

TERMOLEADER
ALL WE NEED IS HEAT

A+ Termoleader Srl
Via Morandi, 32 – Loc. Case Nuove
50050 Gambassi Terme (FI) Italy

Tel + 39 0571 629153
www.termoleader.com