LEADERBOX COND HL 35

Fino a 35 kW 2 rilanci HL *Till 35 kW with 2 zone HL*

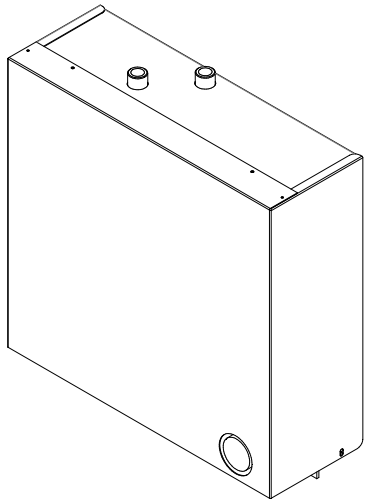

CARATTERISTICHE *FEATURES*

- Regolazione Elettronica *Electronic regulation*
- Protezione Caldaia *Boiler protection*
- Doppio Termostato Sicurezza *Double Safety Thermostat*
- Mantello incluso *Cape included*
- Pompe Maggiorate *Oversized Pumps*

CODICE ARTICOLO *ITEM CODE*: **3000010001430**

DATI TECNICI *TECNHICAL DATA*

Pressione max *Max pressure*	6 bar
Temperatura max *Max temp.*	110°C
Fluido *Fluid*	ACQUA *Water*
Scambiatore *Exchanger*	SALDOBRASATO IN RAME *BPHE,* PIASTRE *Plates* AISI316
Tubazioni *Piping*	RAME *Copper*
Connessioni idrauliche *Idraulic connections*	OTTONE *Brass* G3/4"
Alimentazione/frequenza *Power/frequency*	230 V 50 Hz
Potenza max totale *Max total power*	158 W
Assorbimento max totale *Max total absorption*	1,65 A
Grado di protezione ip *IP protection degree*	IP40

Per ulteriori informazioni contattare l'ufficio tecnico TERMOLEADER
For more information please contact Termoleader's technical office

DATI FLUIDO-TERMICI *THERMAL DATA*

Potenza *Capacity*	35 kW
Temperature I° *Temp.*	80-60°C
Portata I° *Flow Rate*	1500 l/h
Pdc I° *Pressure drop*	1,4 mca
Temperature II° *Temp.* H	50-70°C
Temperature II° *Temp.* L	30-38°C
PDC Max II° *Pressure Drop Max*	1,5 mca

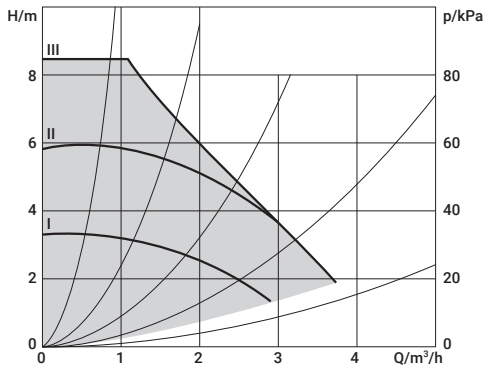

PREVALENZA POMPA 8 mca (parametro in funzione della velocità impostata della pompa)
PUMP HEAD 8 mwc (parameter in function of the speed set for the pump)

TERMOLEADER ALL WE NEED IS HEAT

A+ Termoleader Srl
Via Morandi, 32 – Loc. Case Nuove
50050 Gambassi Terme (FI) Italy
Tel + 39 0571 629153
www.termoleader.com

SCHEMA DI FUNZIONAMENTO *OPERATING DIAGRAM*

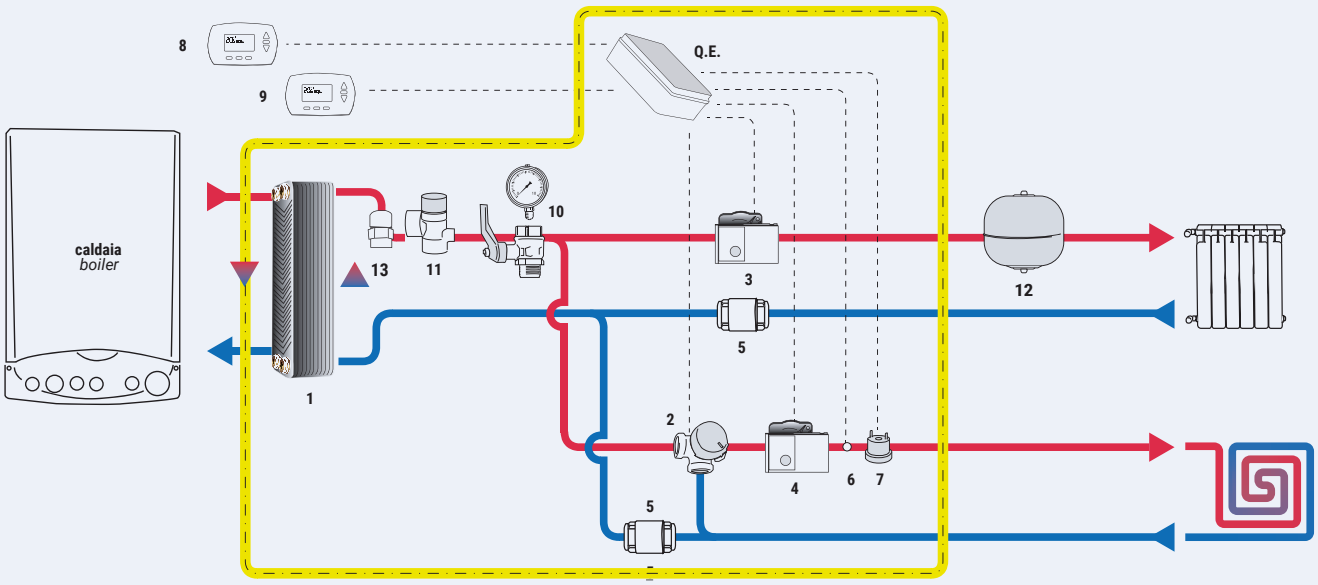

1 SCAMBIATORE A PIASTRE
Plate heat exchanger

2 VALVOLA 3 VIE DI REGOLAZIONE
3 way regulation valve

3 POMPA CIRCUITO ALTA TEMPERATURA
Pump HT

4 POMPA CIRCUITO BASSA TEMPERATURA
Pump LT

5 VALVOLA DI RITEGNO
Check valve

6 SONDA TERMOMETRICA DI MANDATA CIRCUITO BASSA TEMPERATURA
Temperature sensor LT

7 TERMOSTATO DI SICUREZZA
Safety thermostat

8 TERMOSTATO AMBIENTE ALTA TEMPERATURA
Room thermostat HT

9 TERMOSTATO AMBIENTE BASSA TEMPERATURA
Room thermostat LT

10 RIEMPIMENTO CON MANOMETRO
Filling with manometer

11 VALVOLA DI SICUREZZA
Safety valve

12 VASO DI ESPANSIONE
Expansion vessel

13 VALVOLA SFOGO ARIA
Air vent valve

Q.E. QUADRO ELETTRICO
Control cabinet

DIMENSIONI *DIMENSIONS*

Altezza [mm] *Height [mm]*	475
Larghezza [mm] *Width [mm]*	498
Profondità [mm] *Depth [mm]*	175
Attacchi *Connections*	¾"
Peso [kg] *Weight [kg]*	25

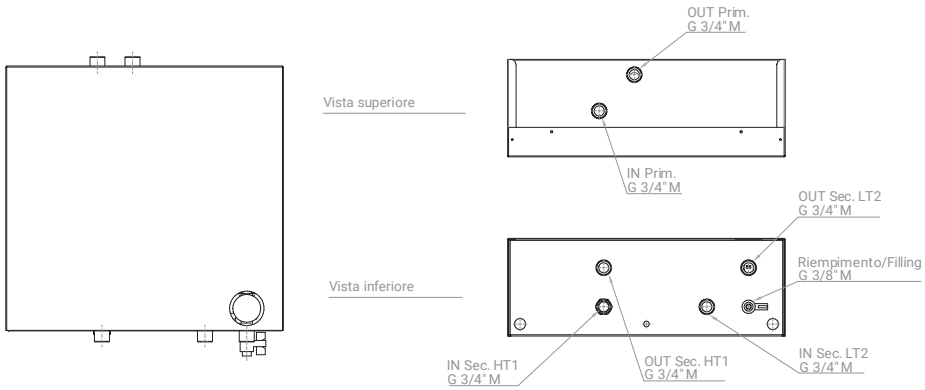

TERMOLEADER
ALL WE NEED IS HEAT

A+ Termoleader Srl
Via Morandi, 32 – Loc. Case Nuove
50050 Gambassi Terme (FI) Italy

Tel + 39 0571 629153
www.termoleader.com